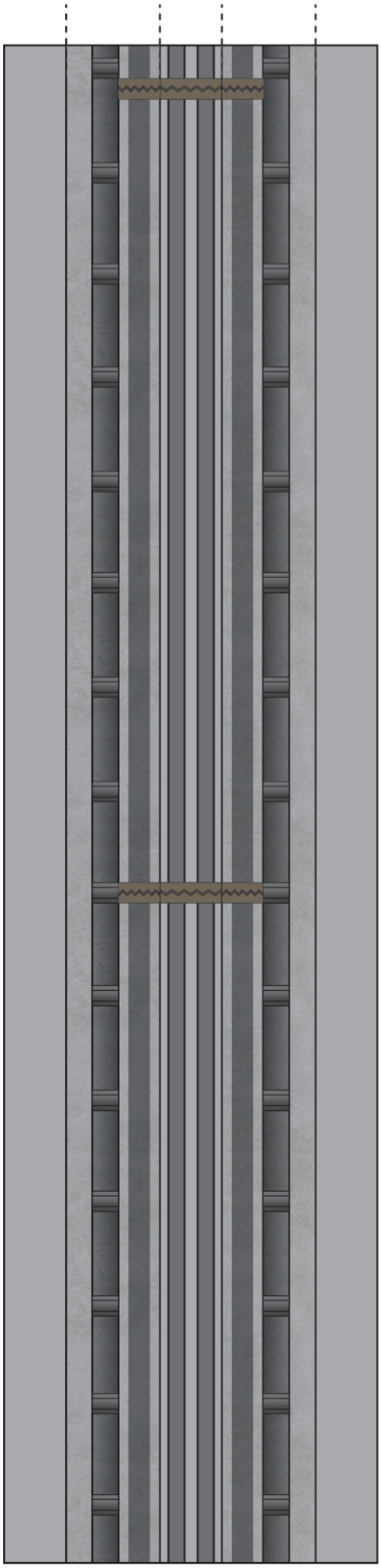

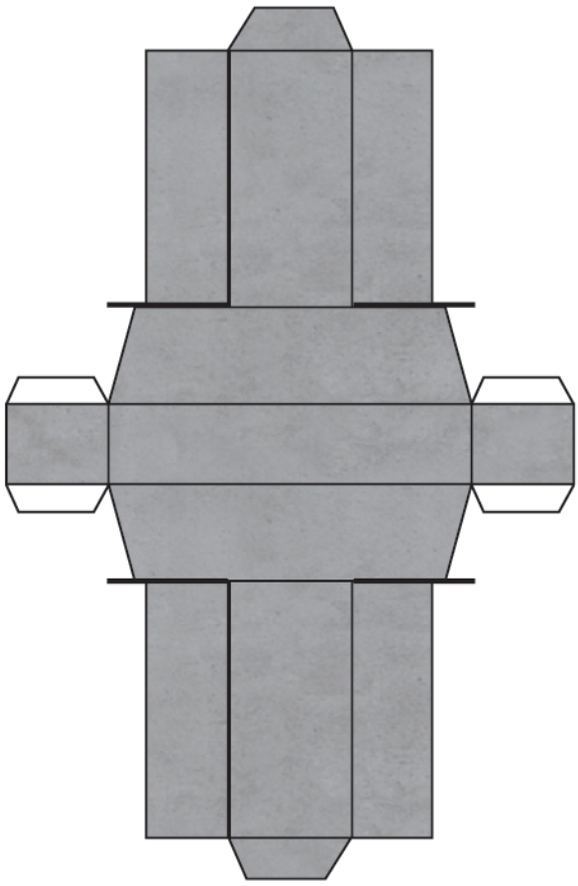

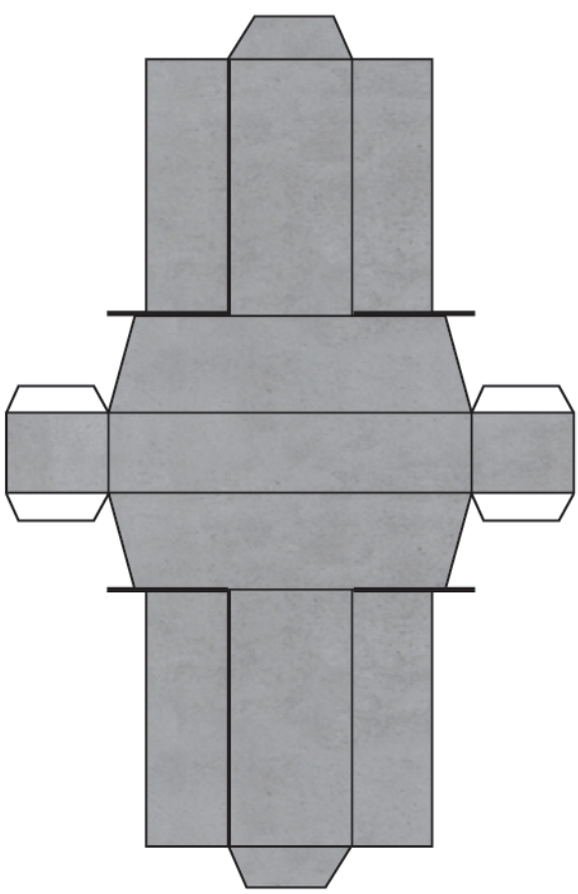

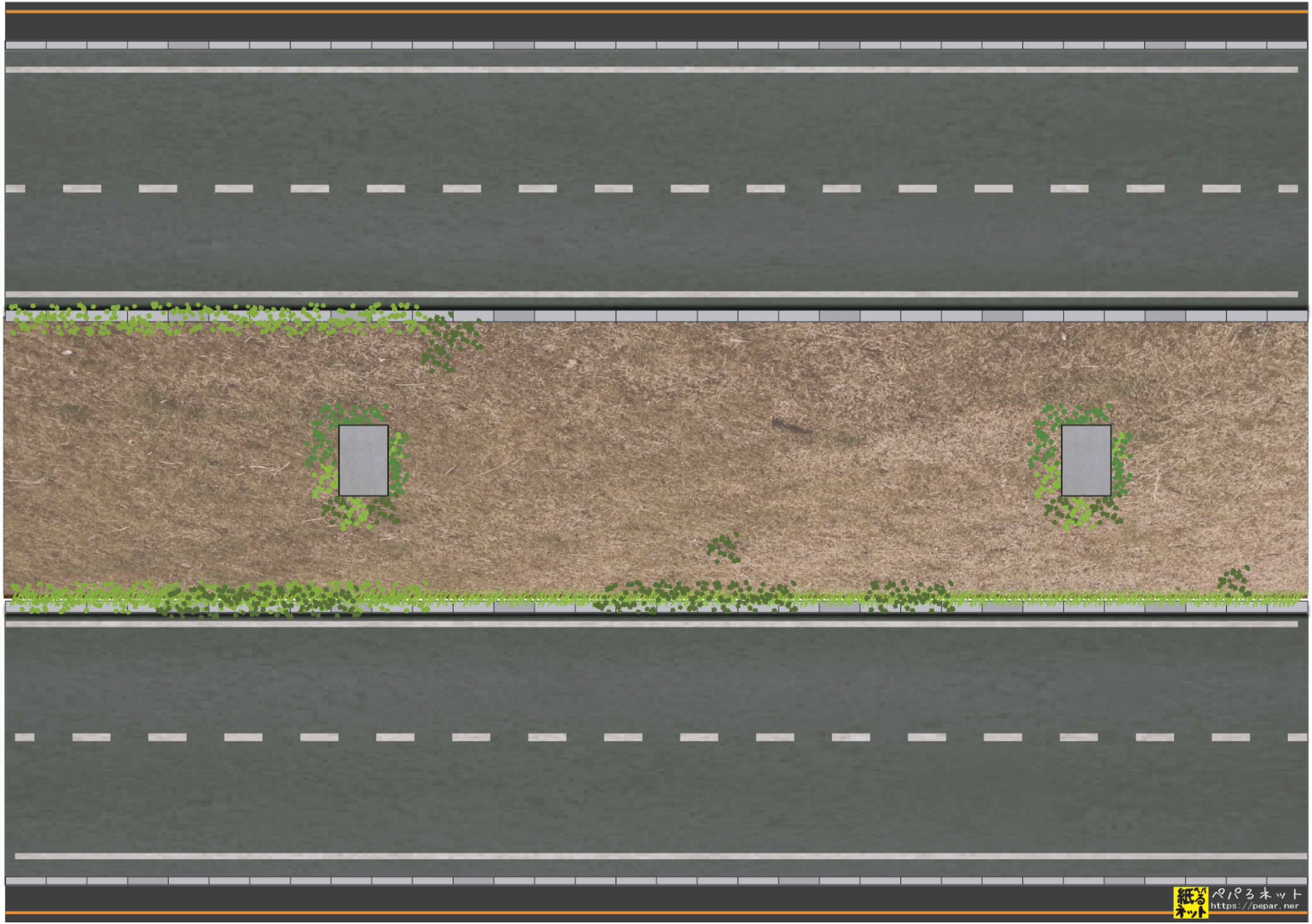

ペパろネット
https://pepar.ner